MOTOR NTS 10
POWER 950-1250 W

N T S 1 0 X X X X X X X X X X X — X X

REDUCTION RATIO
(3 digits)
See table below

OPTIONS
(2 digits)
See table on right page

ROTATION*
- RT Right (Clockwise)
- LT Left (CCW)
- RV Reversible

FLANGE
(1 to 2 digits)
Group IV pages 160 to 162

OUTPUT SHAFT
(1 to 3 digits)
Group IV pages 163 to 165

** rotation direction is defined when looking from the back of the motor*

PERFORMANCES

NTS 10 XT Air motor reference	Reduction ratio	Air supply pressure	Speed (rpm) @ max Power	Speed (rpm) Free	Torque (N.m) @ max Power	Torque (N.m) Max (stall)	Torque (N.m) Starting torque	Max Power (W)	Air cons (Nl/min)	Dimensions A (mm)	Dimensions Ø (mm)	Dimensions Weight (kg)
NTS 10 XT 005	5	6,2 bars	1925	3851	6,2	10	8,1	1243	1600	218,5	60,3	2,1
		5 bars	1774	3548	5,0	8,0	6,5	936	1300			
		4 bars	1634	3269	4,0	6,3	5,2	682	1000			
NTS 10 XT 006	6	6,2 bars	1607	3214	7,4	12	9,7	1243	1600	218,5	60,3	2,1
		5 bars	1481	2962	6,0	9,5	7,8	936	1300			
		4 bars	1364	2728	4,8	7,6	6,2	682	1000			
NTS 10 XT 007	7	6,2 bars	1261	2522	9	15	12	1243	1600	218,5	60,3	2,1
		5 bars	1162	2324	7,7	12	10	936	1300			
		4 bars	1070	2140	6,1	9,7	7,9	682	1000			
NTS 10 XT 011	11	6,2 bars	880	1760	13	21	18	1243	1600	218,5	60,3	2,1
		5 bars	811	1622	11	17	14	936	1300			
		4 bars	747	1494	8,7	14	11	682	1000			
NTS 10 XT 023	23	6,2 bars	401	802	30	47	39	1243	1600	245,5	60,3	2,3
		5 bars	370	739	24	38	31	936	1300			
		4 bars	340	681	19	30	25	682	1000			
NTS 10 XT 028	28	6,2 bars	335	670	35	57	46	1243	1600	245,5	60,3	2,3
		5 bars	309	617	29	46	37	936	1300			
		4 bars	284	568	23	36	30	682	1000			
NTS 10 XT 035	35	6,2 bars	263	525	45	72	59	1243	1600	245,5	60,3	2,3
		5 bars	242	484	37	58	48	936	1300			
		4 bars	223	446	29	46	38	682	1000			
NTS 10 XT 042	42	6,2 bars	219	439	54	86	71	1243	1600	245,5	60,3	2,3
		5 bars	202	404	44	70	57	936	1300			
		4 bars	186	372	35	56	46	682	1000			
NTS 10 XT 054	54	6,2 bars	172	344	69	110	90	1243	1600	245,5	60,3	2,3
		5 bars	159	317	56	89	73	936	1300			
		4 bars	146	292	45	71	58	682	1000			
NTS 10 XT 077	77	6,2 bars	120	240	99	158	129	1243	1600	245,5	60,3	2,3
		5 bars	111	221	81	127	105	936	1300			
		4 bars	102	204	64	102	83	682	1000			

NTS 10 RV Air motor reference	Reduction ratio	Air supply pressure	Speed (rpm) @ max Power	Speed (rpm) Free	Torque (N.m) @ max Power	Torque (N.m) Max (stall)	Torque (N.m) Starting torque	Max Power (W)	Air cons (Nl/min)	Dimensions A (mm)	Dimensions Ø (mm)	Dimensions Weight (kg)
NTS 10 RV 005	5	6,2 bars	1506	3011	6,0	8,4	7,4	944	1400	348	60,3	2,7
		5 bars	1406	2813	4,8	6,9	6,1	707	1200			
		4 bars	1304	2608	3,8	5,4	4,7	512	1000			
NTS 10 RV 006	6	6,2 bars	1257	2514	7,2	10	8,9	944	1400	348	60,3	2,7
		5 bars	1174	2348	5,8	8,2	7,3	707	1200			
		4 bars	1089	2177	4,5	6,4	5,7	512	1000			
NTS 10 RV 007	7	6,2 bars	986	1972	9	13	11	944	1400	348	60,3	2,7
		5 bars	921	1842	7,3	11	9,2	707	1200			
		4 bars	854	1708	5,7	8,2	7,2	512	1000			
NTS 10 RV 011	11	6,2 bars	688	1376	13	18	16	944	1400	348	60,3	2,7
		5 bars	643	1286	11	15	13	707	1200			
		4 bars	596	1192	8	12	10	512	1000			
NTS 10 RV 023	23	6,2 bars	314	627	29	40	35	944	1400	375	60,3	2,9
		5 bars	293	586	23	33	29	707	1200			
		4 bars	272	543	18	26	23	512	1000			
NTS 10 RV 028	28	6,2 bars	262	524	34	48	42	944	1400	375	60,3	2,9
		5 bars	245	489	28	40	35	707	1200			
		4 bars	227	454	22	31	27	512	1000			
NTS 10 RV 035	35	6,2 bars	205	411	44	62	54	944	1400	375	60,3	2,9
		5 bars	192	384	35	50	44	707	1200			
		4 bars	178	356	28	39	35	512	1000			
NTS 10 RV 042	42	6,2 bars	171	343	53	74	65	944	1400	375	60,3	2,9
		5 bars	160	320	42	60	53	707	1200			
		4 bars	149	297	33	47	41	512	1000			
NTS 10 RV 054	54	6,2 bars	135	269	67	94	83	944	1400	375	60,3	2,9
		5 bars	126	251	54	77	68	707	1200			
		4 bars	117	233	42	60	53	512	1000			
NTS 10 RV 077	77	6,2 bars	94	188	96	135	118	944	1400	375	60,3	2,9
		5 bars	88	175	77	110	97	707	1200			
		4 bars	81	163	60	86	76	512	1000			

For connection and lubrication, see page 73

Data indicated in this table have an accuracy of +/- 5%

OPTIONS AVAILABLE FOR THE NTS10XT

Code	00	01	02	04	05	06	07	09	10	13	14	15	18	19	21	22	31	32
Collected exhaust		●					●	●	●						●	●		
ATEX certification			●				●			●	●	●			●	●	●	●
Lubrication free				●				●		●			●		●		●	
Kit start					●				●		●			●		●		●
Speed control						●						●	●	●			●	●

List of available accessories for this motor page 73

OPTIONS AVAILABLE FOR THE NTS10RV

Code	03	12	16	17	29	30
ATEX certification		●			●	●
Left/Right switch	●	●	●	●	●	●
Lubrication free			●		●	
Kit start				●		●

LAYOUT

NTS 10 XT

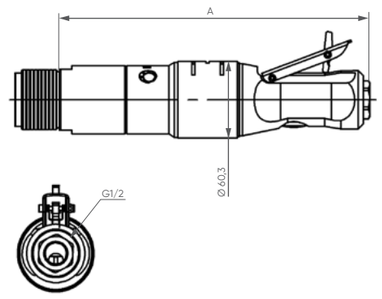

NTS 10 RV

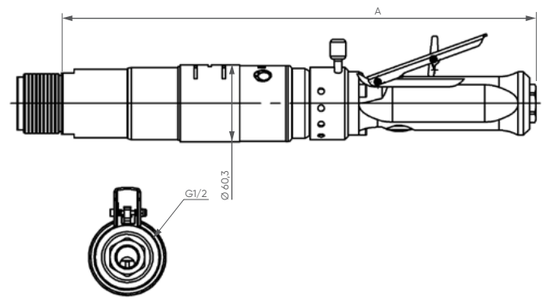

POWER, SPEED, TORQUE AND AIR CONSUMPTION GRAPHS

NTS 10 XT

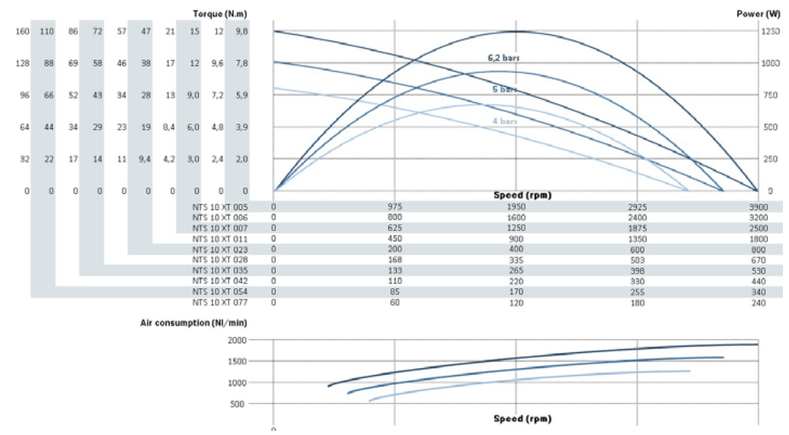

NTS 10 RV

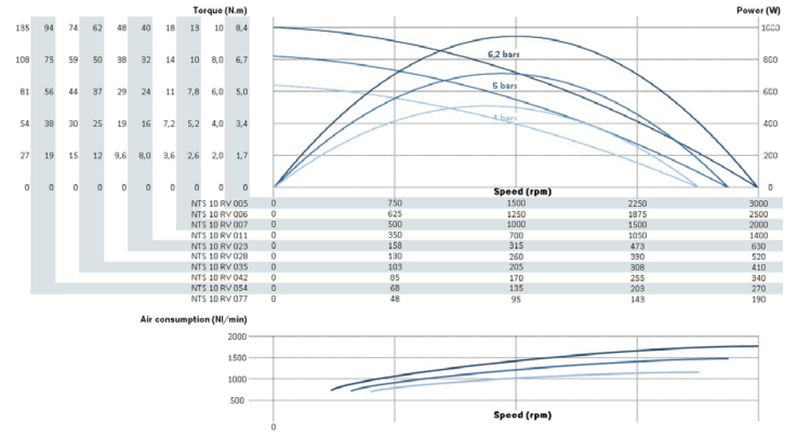

MAXIMUM RADIAL & AXIAL LOAD

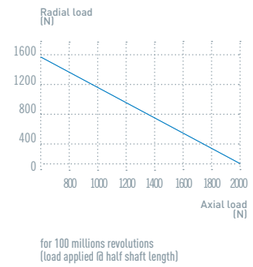

for 100 millions revolutions
(load applied @ half shaft length)

NOTES

modec moteurs & solutions pneumatiques