MOTOR MRH 08 / MRZ 08
POWER 560 -580 W

MRH 08

MRZ 08

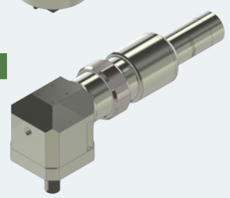

REDUCTION RATIO
(3 digits)
See table below

OPTIONS
(2 digits)
See table on right page

M R H/Z 0 8 X X X X X X X X X X – X X

ROTATION*
- RT Right (Clockwise)
- LT Left (CCW)
- RV Reversible

FLANGE
(1 to 2 digits)
MRH : Group VIII page 172
MRZ : Group IX page 174

OUTPUT SHAFT
(1 to 3 digits)
MRH : Group VIII page 173
MRZ : Group IX page 174

** rotation direction is defined when looking from the back of the motor*

OPTIONS AVAILABLE FOR THIS MOTOR

List of available accessories for this motor page 51

Collected exhaust	▬		▬	▬	▬				▬	▬		
ATEX certification			▬			▬			▬	▬	▬	▬
Left/Right switch*		▬				▬	▬	▬			▬	▬
Lubrication free				▬			▬		▬		▬	
Kit start					▬			▬		▬		▬
Code	01	03	07	09	10	12	16	17	21	22	29	30

** Reversible motors only*

LAYOUT

MRH 08

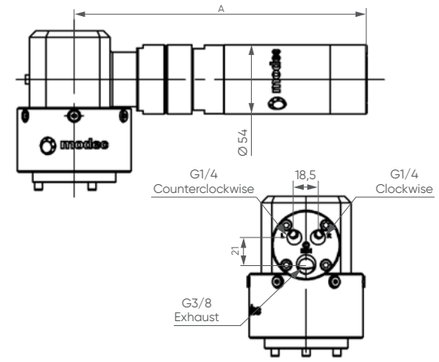

MRZ 08

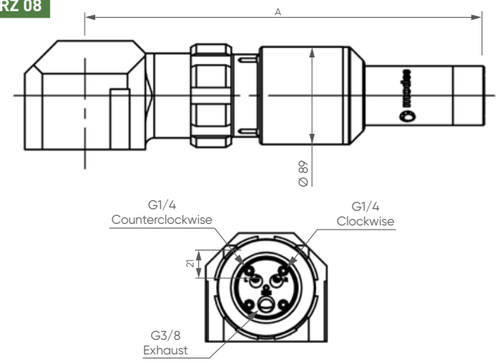

PERFORMANCES

MRH/Z 08 XT

Air motor reference	Reduction ratio	Air supply pressure	Speed (rpm) @ max Power	Speed (rpm) Free	Torque (N.m) @ max Power	Torque (N.m) Max (stall)	Torque (N.m) Starting torque	Max Power (W)	Air cons (Nl/min)	Dimensions A (mm)	Dimensions Ø (mm)	Dimensions Weight (kg)
MRH 08 XT 170	170	6,2 bars	55	110	97	158	145	563	950	252,9	54	5,1
		5 bars	51	102	82	131	115	435	750			
		4 bars	46	92	66	104	92	317	600			
MRH 08 XT 195	195	6,2 bars	48	96	112	182	167	563	950	252,9	54	5,1
		5 bars	44	89	94	150	132	435	750			
		4 bars	40	80	76	120	106	317	600			
MRH 08 XT 225	225	6,2 bars	42	83	129	209	192	563	950	252,9	54	5,1
		5 bars	38	77	108	173	152	435	750			
		4 bars	35	69	87	138	122	317	600			
MRH 08 XT 269	269	6,2 bars	35	70	154	250	230	563	950	252,9	54	5,1
		5 bars	32	64	129	207	182	435	750			
		4 bars	29	58	104	166	146	317	600			
MRH 08 XT 322	322	6,2 bars	29	58	185	300	275	563	950	252,9	54	5,1
		5 bars	27	54	155	248	218	435	750			
		4 bars	24	48	125	199	175	317	600			
MRH 08 XT 411	411	6,2 bars	23	46	236	382	351	563	950	252,9	54	5,1
		5 bars	21	42	198	316	279	435	750			
		4 bars	19	38	159	253	223	317	600			
MRH 08 XT 524	524	6,2 bars	18	36	301	488	447	563	950	252,9	54	5,1
		5 bars	16	33	252	403	355	435	750			
		4 bars	15	30	203	323	284	317	600			
MRZ 08 XT 788	788	6,2 bars	12	24	452	733	673	563	950	364,7	88,8	10,1
		5 bars	11	22	379	607	534	435	750			
		4 bars	10	20	305	485	427	317	600			

MRH/Z 08 RV

Air motor reference	Reduction ratio	Air supply pressure	Speed (rpm) @ max Power	Speed (rpm) Free	Torque (N.m) @ max Power	Torque (N.m) Max (stall)	Torque (N.m) Starting torque	Max Power (W)	Air cons (Nl/min)	Dimensions A (mm)	Dimensions Ø (mm)	Dimensions Weight (kg)
MRH 08 RV 195	195	6,2 bars	46	92	120	174	153	579	950	252,9	54	5,1
		5 bars	42	84	100	140	123	443	750			
		4 bars	38	76	83	111	98	331	600			
MRH 08 RV 225	225	6,2 bars	40	80	138	201	177	579	950	252,9	54	5,1
		5 bars	37	73	116	161	142	443	750			
		4 bars	33	66	95	128	113	331	600			
MRH 08 RV 269	269	6,2 bars	33	67	165	240	212	579	950	252,9	54	5,1
		5 bars	31	61	139	193	170	443	750			
		4 bars	28	55	114	153	135	331	600			
MRH 08 RV 322	322	6,2 bars	28	56	198	288	253	579	950	252,9	54	5,1
		5 bars	26	51	166	231	203	443	750			
		4 bars	23	46	137	184	162	331	600			
MRH 08 RV 411	411	6,2 bars	22	44	252	367	323	579	950	252,9	54	5,1
		5 bars	20	40	212	294	259	443	750			
		4 bars	18	36	175	234	206	331	600			
MRH 08 RV 524	524	6,2 bars	17	34	322	468	412	579	950	252,9	54	5,1
		5 bars	16	31	270	375	330	443	750			
		4 bars	14	28	223	299	263	331	600			
MRZ 08 RV 788	788	6,2 bars	11	23	484	704	619	579	950	364,7	88,8	10,1
		5 bars	10	21	406	564	497	443	750			
		4 bars	9,4	19	335	449	395	331	600			

For connection and lubrication, see page 51

Data indicated in this table have an accuracy of +/- 5%

POWER, SPEED, TORQUE AND AIR CONSUMPTION GRAPHS

MRH/Z 08 XT

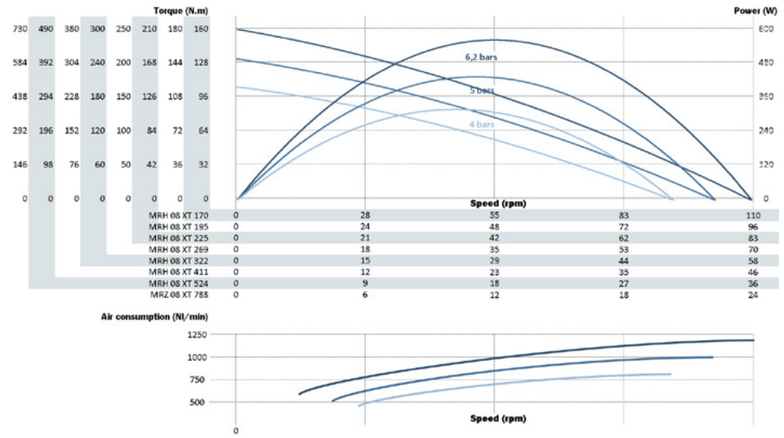

MRH 08 XT 170	0	28	55	83	110
MRH 08 XT 195	0	24	48	72	96
MRH 08 XT 225	0	21	42	62	83
MRH 08 XT 269	0	18	35	53	70
MRH 08 XT 322	0	15	29	44	58
MRH 08 XT 411	0	12	23	35	46
MRH 08 XT 524	0	9	18	27	36
MRZ 08 XT 788	0	6	12	18	24

MRH/Z 08 RV

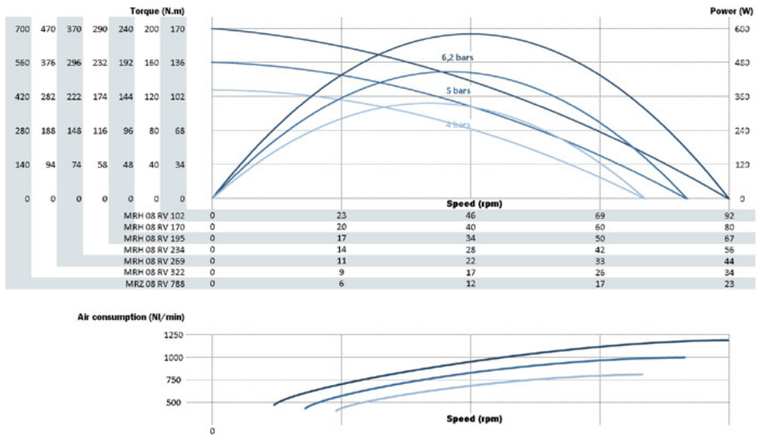

MRH 08 RV 102	0	23	46	69	92
MRH 08 RV 170	0	20	40	60	80
MRH 08 RV 195	0	17	34	50	67
MRH 08 RV 234	0	14	28	42	56
MRH 08 RV 269	0	11	22	33	44
MRH 08 RV 322	0	9	17	26	34
MRZ 08 RV 788	0	6	12	17	23

MAXIMUM RADIAL & AXIAL LOAD

MRH 08

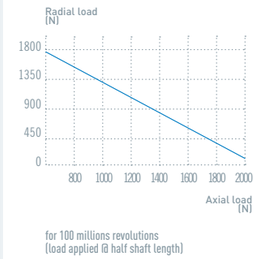

MRZ 08

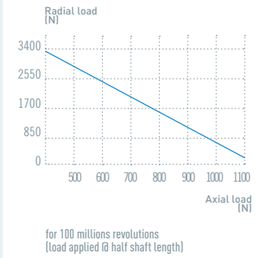

NOTES

modec moteurs & solutions pneumatiques