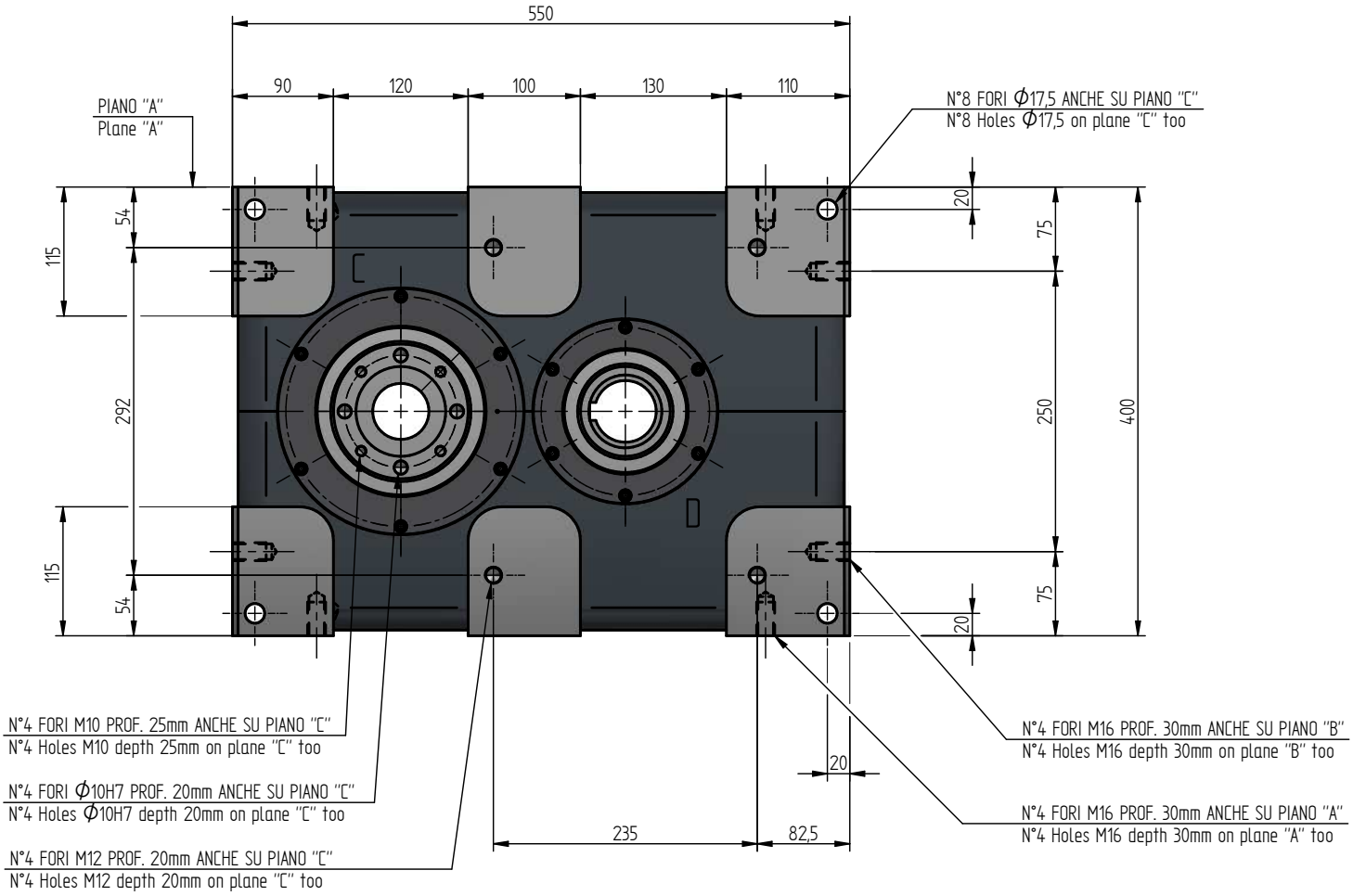
550
90
120
100
130
110
PIANO "A"
Plane "A"
N°8 FORI Φ17,5 ANCHE SU PIANO "C"
N°8 Holes Φ17,5 on plane "C" too
54
115
292
115
54
20
75
250
400
75
20
N°4 FORI M10 PROF. 25mm ANCHE SU PIANO "C"
N°4 Holes M10 depth 25mm on plane "C" too
N°4 FORI Φ10H7 PROF. 20mm ANCHE SU PIANO "C"
N°4 Holes Φ10H7 depth 20mm on plane "C" too
N°4 FORI M12 PROF. 20mm ANCHE SU PIANO "C"
N°4 Holes M12 depth 20mm on plane "C" too
N°4 FORI M16 PROF. 30mm ANCHE SU PIANO "B"
N°4 Holes M16 depth 30mm on plane "B" too
N°4 FORI M16 PROF. 30mm ANCHE SU PIANO "A"
N°4 Holes M16 depth 30mm on plane "A" too
20
235
82,5

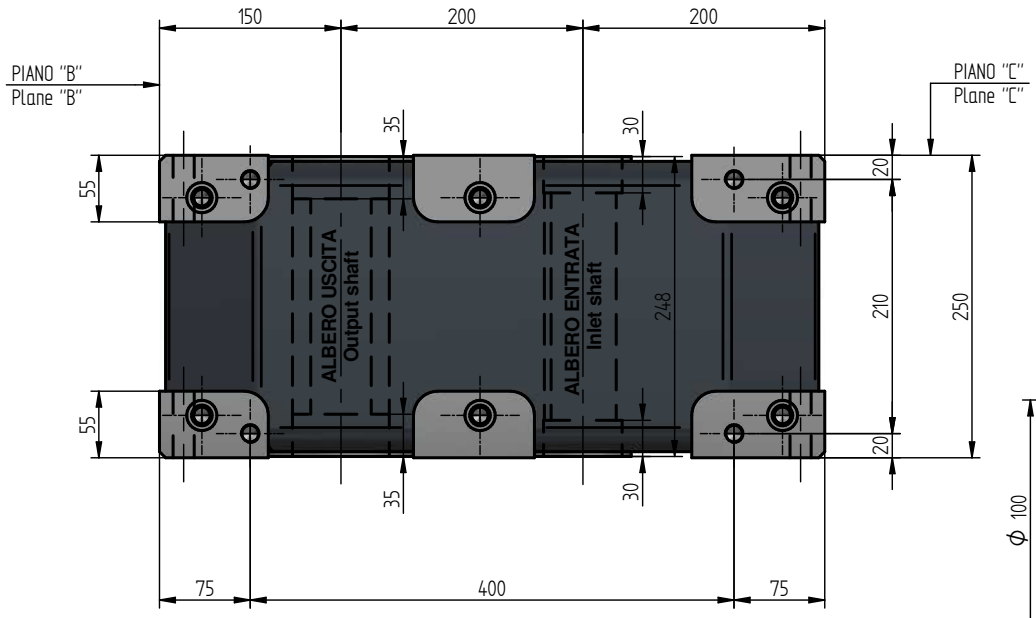
150
200
200
PIANO "B"
Plane "B"
PIANO "C"
Plane "C"
35
30
55
55
ALBERO USCITA
Output shaft
ALBERO ENTRATA
Inlet shaft
248
20
210
250
20
35
30
75
400
75

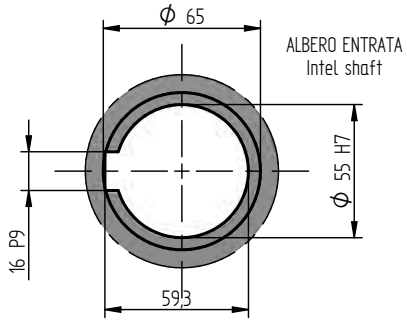
Φ 65
ALBERO ENTRATA
Intel shaft
Φ 55 H7
16 P9
59,3

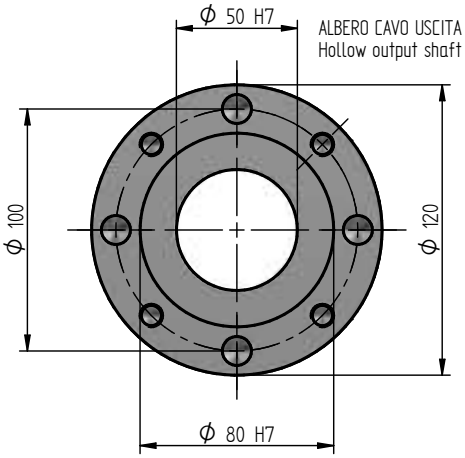
Φ 50 H7
ALBERO CAVO USCITA
Hollow output shaft
Φ 100
Φ 120
Φ 80 H7